Pièces détachées pour pistolet à air LANGLEY SILENCER

https://www.europarm.fr/fr/produit-14655-Pieces-detachees-pour-pistolet-a-air-LANGLEY-SILENCER

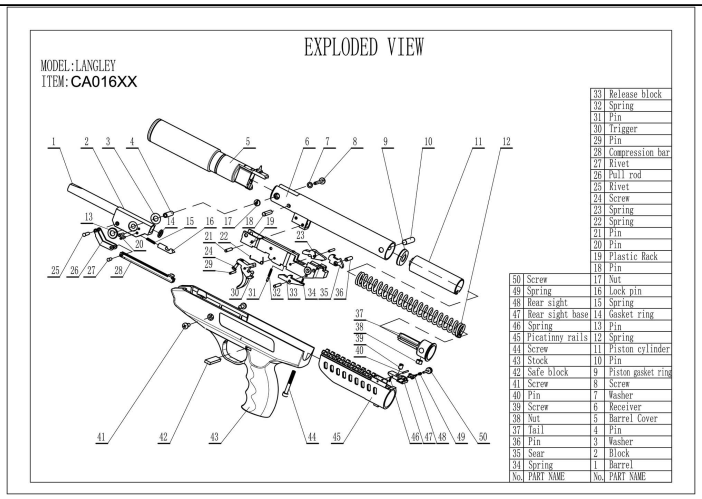

Réf.	Désignation	Catégorie légale	Prix public conseillé
YNAGLANGSIL28	BLOC N°1+2+13	Vente libre	34,00 € TTC
YNAGLANGSIL22	WASHER N°3	Vente libre	1,20 € TTC
YNAGLANGSIL19	PIN N°4	Vente libre	1,20 € TTC
YNAGLANGSIL10	COVER N°5	Vente libre	15,00 € TTC
YNAGLANGSIL32	RECEIVER N°6+18	Vente libre	29,00 € TTC
YNAGLANGSIL23	WASHER N°7	Vente libre	1,20 € TTC
YNAGLANGSIL20	SCREW N°8	Vente libre	1,20 € TTC
YNAGLANGSIL33	PISTON + CYLINDER N°9+11	Vente libre	18,00 € TTC
YNAGLANGSIL13	PIN N°10	Vente libre	1,70 € TTC
YNAGLANGSIL11	SPRING N°12	Vente libre	13,00 € TTC
YNAGLANGSIL25	GASKET N°14	Vente libre	1,20 € TTC
YNAGLANGSIL29	SPRING N°15	Vente libre	1,20 € TTC
YNAGLANGSIL30	NUT N°16	Vente libre	4,00 € TTC
YNAGLANGSIL21	NUT N°17	Vente libre	3,00 € TTC
YNAGLANGSIL42	RACK N°19	Vente libre	5,00 € TTC
YNAGLANGSIL31	NUT N°20	Vente libre	1,20 € TTC
YNAGLANGSIL35	SPRING N°22	Vente libre	1,20 € TTC
YNAGLANGSIL43	PLATE N°23	Vente libre	2,20 € TTC
YNAGLANGSIL36	SCREW N°24	Vente libre	1,20 € TTC
YNAGLANGSIL44	NUT N°29	Vente libre	1,20 € TTC
YNAGLANGSIL34	TRIGGER N°30	Vente libre	3,00 € TTC
YNAGLANGSIL16	PIN N°31	Vente libre	1,20 € TTC
YNAGLANGSIL17	SPRING N°32	Vente libre	1,20 € TTC
YNAGLANGSIL40	NUT N°36	Vente libre	1,20 € TTC
YNAGLANGSIL02	NUT N°38	Vente libre	1,20 € TTC
YNAGLANGSIL03	SCREW N°39	Vente libre	1,20 € TTC
YNAGLANGSIL04	PIN N°40	Vente libre	1,20 € TTC
YNAGLANGSIL26	SCREW N°41	Vente libre	2,20 € TTC
YNAGLANGSIL15	SAFE N°42	Vente libre	2,20 € TTC
YNAGLANGSIL14	GRIP N°43	Vente libre	21,00 € TTC
YNAGLANGSIL24	SCREW N°44	Vente libre	2,20 € TTC
YNAGLANGSIL18	RAIL N°45	Vente libre	7,00 € TTC
YNAGLANGSIL05	SPRING N°46	Vente libre	1,20 € TTC

Pièces d'origines fabricant pour la réparation et l'entretien de votre pistolet à plomb Langley Silencer BO Manufacture.

...

Retrouvez le texte intégral sur : https://www.europarm.fr/fr/produit-14655-Pieces-detachees-pour-pistolet-a-air-LANGLEY-SILENCER

Pièces pour références CA0161 / CA0166

Les prix de vente conseillés sont mentionnés à titre indicatif. Les armuriers sont libres de vendre au prix qu'ils souhaitent. Textes et photos non contractuels, sujet à modification.